DAH 4980

קולט אדים לתלייה על קיר · שחור אובסידיאן מט

מק"ט: 9001330



- קולט אדים צמוד קיר
- ורטיקלי בשילוב זכוכית
- 90 ס"מ
- שקט במיוחד
- חיבור Miele@home
- סינון יעיל – מסנן שומנים נירוסטה 10 שכבות

מידע כללי	
מק"ט דגם יצרן	12545650
מזהה דגם	DAH 4980
מספר EAN	4002516802938
דרגת מוצר	פלטינה

סוג מכשיר ועיצוב	
צבע המכשיר	שחור אובסידיאן מט

מצבי הפעלה	
סוג הולכת אוויר	ניתן להוספה בהמשך
נרכש בנפרד (מסנן פחם פעיל)	DKF 29

תכונות נוחות	
דרגות בוסטר	2
Con@ctivity	Personalised
ללא בוסטר (דרגות עוצמה)	3
מערכת הבקרה	SmartControl White
Miele@home	
בקרה אלקטרונית	
מתג הפעלה/כיבוי	
פעולה לאחר כיבוי — 5/15 דקות	
חיווי רוויית מסנן שומן	
חיווי רוויה למסנן פחם פעיל	

מערכת סינון	
מסנני שומן נירוסטה לשטיפה במדיח	2

סינון וסחרור	
ספיקת אוויר בדרגת בוסטר (מ"ק/שעה)	625
ספיקת אוויר בדרגה 2 (מ"ק/שעה)	275
ספיקת אוויר בדרגה 3 (מ"ק/שעה)	430

פליטת אוויר החוצה	
ספיקת אוויר בדרגת בוסטר (מ"ק/שעה)	660
ספיקת אוויר בדרגה 2 (מ"ק/שעה)	315
ספיקת אוויר בדרגה 3 (מ"ק/שעה)	415

מפוח	
מפוח דו-כיווני	

תאורה	
עוצמת תאורה (לוקס)	260 lx
טמפרטורת צבע (K)	3500 קלווין
עמעום תאורה	

תכונות חכמות	
התראות באפליקציה	
RemoteUpdate	
שליטה קולית Google	
שילוב בבית חכם	

יעילות	
דירוג אנרגטי	A++
צריכת אנרגיה שנתית (קוט"ש)	28.2
דירוג יעילות זרימה	A
דירוג יעילות תאורה	A
דירוג סינון שומן	D

נתונים טכניים	
רוחב המכסה (מ"מ)	898
גובה כולל במצב סחרור (מ"מ)	420



נתונים טכניים (המשך)

עומק המכסה (מ"מ)	381
גובה מינימלי מעל כיריים חשמליות (מ"מ)	450
גובה מינימלי מעל כיריים גז (מ"מ)	650
משקל נטו (ק"ג)	18.0
אורך כבל החשמל (מ')	1.3
מספר פאזות	1
גובה מכסה (מ"מ)	420
הספק כולל (kW)	0.22
מתח (V)	230
נתיך (A)	10
תדר (Hz)	50
תקע סטנדרטי מותקן	

סוג התקנה

קוטר תעלת פליטה (מ"מ)	150
קולט אדים לתלייה על קיר	

ניקוי ותחזוקה

- CleanCover — פנים קל לניקוי

בטיחות

- כיבוי בטיחותי
- זכוכית בטיחות חד-שכבתית (ESG)

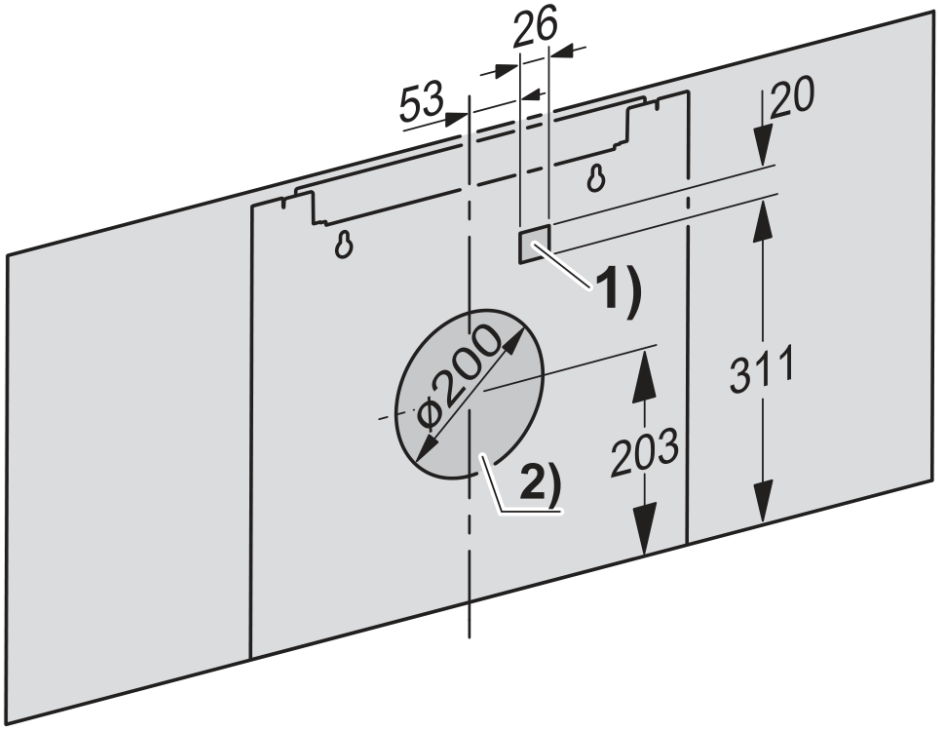
26
53
20
1)
ø200
311
203
2)

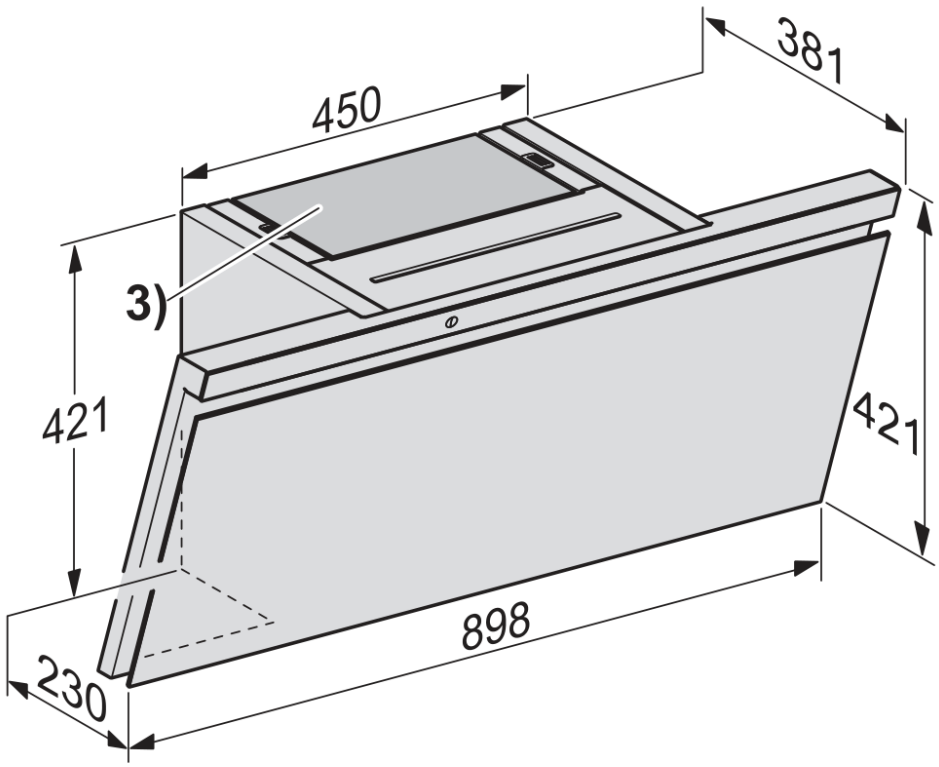
381
450
3)
421
421
898
230