DA 9092 W Black

קולט אדים לתלייה על קיר · שחור אובסידיאן

מק"ט: 9000820



- קולט אדים צמוד קיר
- 88 ס"מ
- שטוח עם מדף לתבלינים
- יציאה חיצונית או סחרור אוויר בתוספת פילטר פחם , נמכר בנפרדDKF29-P
- הקולט לא כולל ארובה נירוסטה (בתוספת תשלום) DADC-9000
- בקרת מגע מודרנית על חזית זכוכית
- פס LED לתאורה אחידה
- מדף רחב — אפשר להניח עליו עשבי תיבול
- סינון יעיל – מסנן שומנים נירוסטה 10 שכבות

מידע כללי	
מק"ט דגם יצרן	12526670
מזהה דגם	DA 9092 W Black
מספר EAN	4002516798620
דרגת מוצר	כסף

סוג מכשיר ועיצוב	
צבע המכשיר	שחור אובסידיאן

מצבי הפעלה	
סוג הולכת אוויר	ניתן להוספה בהמשך
נרכש בנפרד (מסנן פחם פעיל)	DKF 29

תכונות נוחות	
דרגות בוסטר	1
ללא בוסטר (דרגות עוצמה)	3
מערכת הבקרה	פקדי מגע על זכוכית
בקרה אלקטרונית	

מערכת סינון	
מסנני שומן נירוסטה לשטיפה במדיח	2

סינון וסחרור	
ספיקת אוויר בדרגת בוסטר (מ"ק/שעה)	605
ספיקת אוויר בדרגה 2 (מ"ק/שעה)	290
ספיקת אוויר בדרגה 3 (מ"ק/שעה)	385

פליטת אוויר החוצה	
ספיקת אוויר בדרגת בוסטר (מ"ק/שעה)	670
ספיקת אוויר בדרגה 2 (מ"ק/שעה)	310
ספיקת אוויר בדרגה 3 (מ"ק/שעה)	415

מפוח	
מפוח דו-כיווני	

תאורה	
עוצמת תאורה (לוקס)	300 lx
טמפרטורת צבע (K)	3500 קלווין

יעילות	
דירוג אנרגטי	B
צריכת אנרגיה שנתית (קוט"ש)	67.7
דירוג יעילות זרימה	B
דירוג יעילות תאורה	A
דירוג סינון שומן	B

נתונים טכניים	
רוחב המכסה (מ"מ)	880
גובה כולל במצב סחרור (מ"מ)	500
עומק המכסה (מ"מ)	260
גובה מינימלי מעל כיריים חשמליות (מ"מ)	450
גובה מינימלי מעל כיריים גז (מ"מ)	650
משקל נטו (ק"ג)	21.5
אורך כבל החשמל (מ')	1.5
מספר פאזות	1
גובה מכסה (מ"מ)	500
הספק כולל (kW)	0.20
מתח (V)	230
נתיך (A)	10
תדר (Hz)	50
תקע סטנדרטי מותקן	



סוג התקנה	
קוטר תעלת פליטה (מ"מ)	150
קולט אדים לתלייה על קיר	

ניקוי ותחזוקה
CleanCover — פנים קל לניקוי

בטיחות
כיבוי בטיחותי
זכוכית בטיחות חד-שכבתית (ESG)

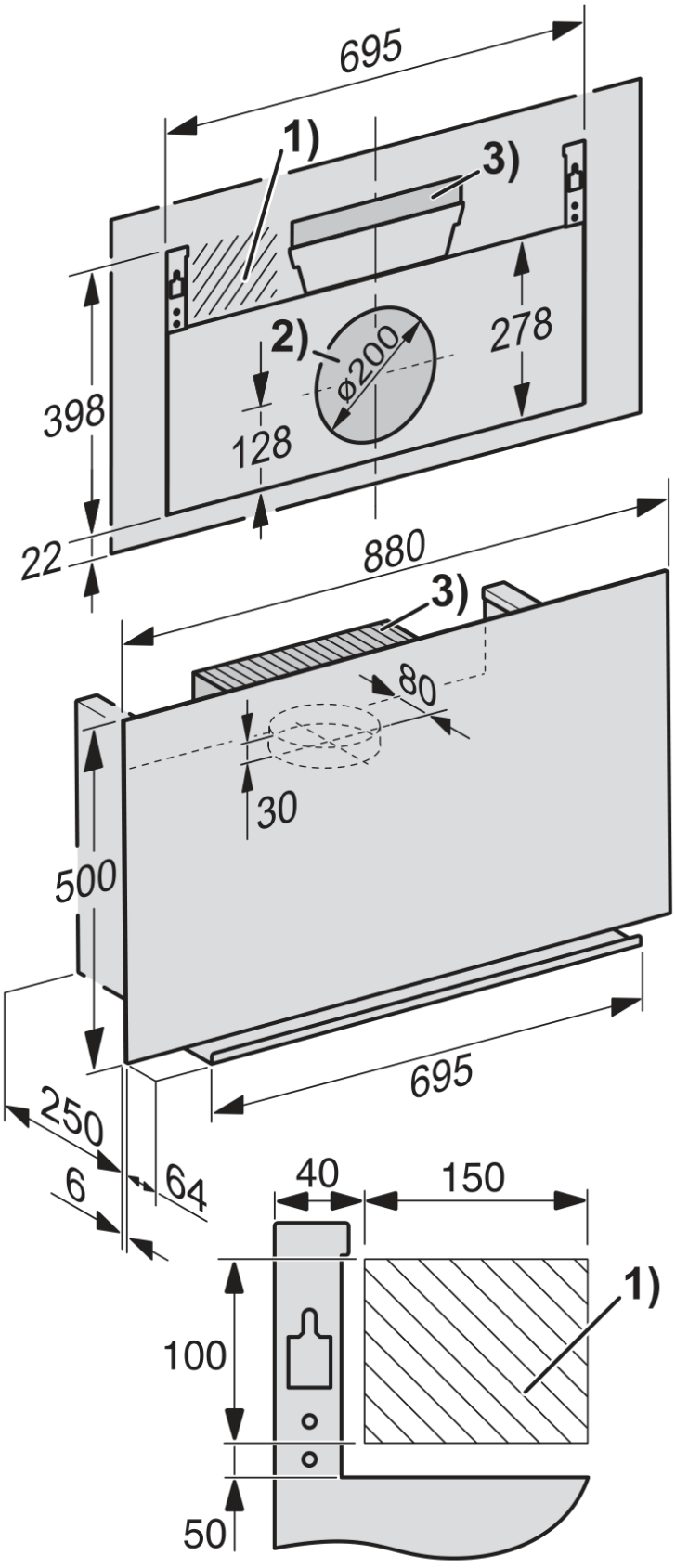
695
1)
3)
2)
ø200
278
398
128
22
880
3)
80
30
500
695
250
6
64
40
150
1)
100
50